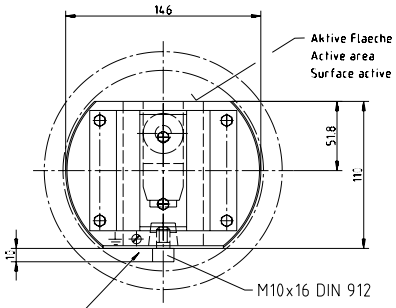

Raum fuer Kabelverlegung!
Kabellaenge fuer beide Sender bzw.beide Empfaenger gleich lang halten!

space for cable-laying
Keep length of cable for both transmitters or receivers equally long

Espace pour pose du câble
Tenir le câble pour les deux transmetteurs ou récepteurs à longueurs égales

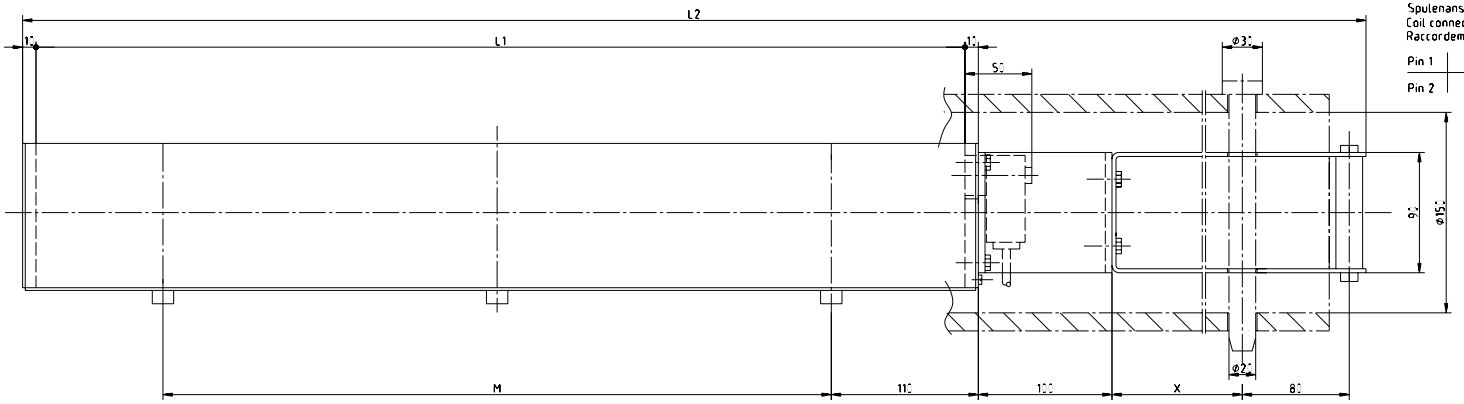

Spulenanschluss
Coil connection
Raccordement de bobines

Pin 1	WH
Pin 2	GN

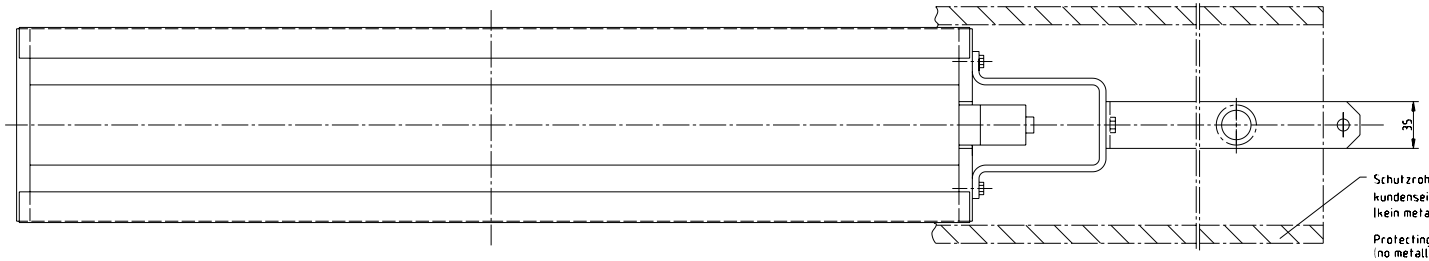

Schutzrohr
kundenseitige Beistellung!
(kein metallisches Material!)

Protecting tube-customer supply!
(no metallic material!)

Tube protecteur fourniture client!
(pas de matériel métallique!)

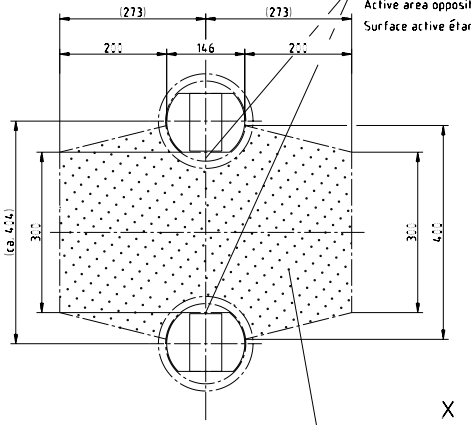

Aktive Flaechen zueinander
Active area opposite to each other
Surface active étant l'une en face de l'autre

Messanordnung
Meas. arrangement
Montage de mesure

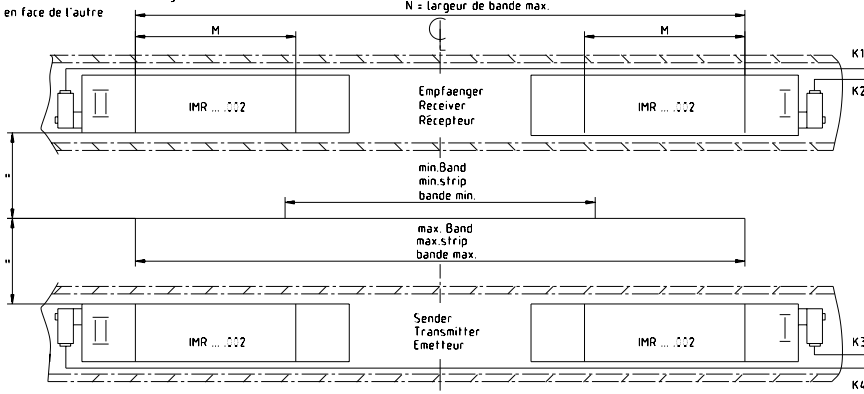

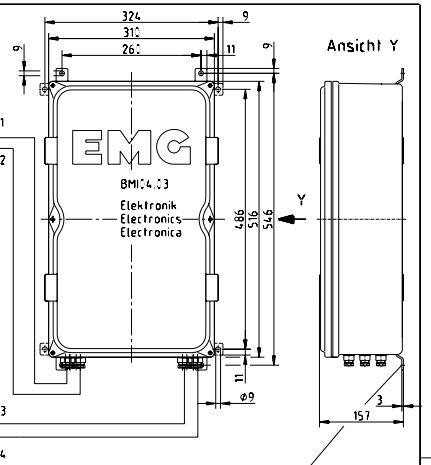

Befestigungsvorrichtung
mounting device
dispositif de fixation

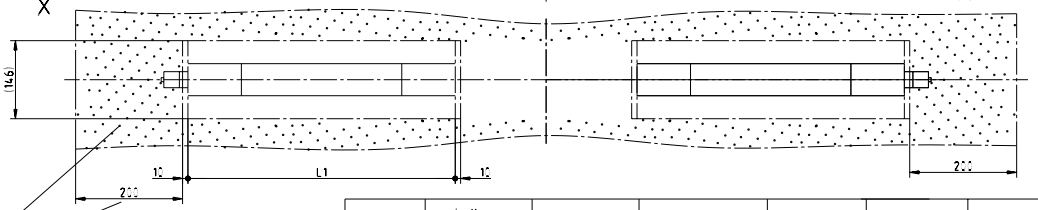

min.seitlicher Abstand
zu Metallteilen!

Min.lateral distance to metal parts

Distance latérale minimale
aux pièces métalliques

K : Kabellaenge 3 ... 8m
Cable length
Longueur de câble
K1 = K2; K3 = K4

Umgebungstemperatur : Ambient temperature : Température ambiante :	Schutzart: enclosure: protection:
Sensoren : -10 ... +80C° Sensors : Palpeurs :	IP 65
Elektronik : 0 ... +50C° Electronics: Electronique:	IP 55

Bestellangaben:
How to order
Données pour commande
z.B. IMR800.002/400/4.0m

Typ Type Type	Messbereich Meas.range Zone de mesure M		Grifflaenge Handle length Longueur de poignée 100 ... 1000 X [mm]	Kabellaenge Cable length Longueur de câble 3 ... 8m K [m]
IMR		.002 /	/	...0m

Typ Type Type	nominieller Messbereich Rated measuring range Zone de mesure nominale M	min. Bandbreite min.strip width largeur de bande min. min.	zulaessige Breitenaenderung Tolerable width variation Changement de largeurs admissible max.-min.	Laenge Length Longueur L1	 L2	Gewicht (ohne Griff) Weight (without handle) Poids (sans poignée)	Teile-Nr. part No. Ref.piece
IMR300.002	300	350	550	500	715+X	11,1 kg	251 193
IMR500.002	500	350	950	700	915+X	13,7 kg	251 194
IMR800.002	800	350	1550	1000	1215+X	17,4 kg	251 195

Ohne unsere vorherige Zustimmung darf diese Unterlage weder vervielfaeltigt, noch Dritten zugaenglich gemacht werden, und sie darf durch den Empfaenger oder Dritte auch nicht in anderer Weise missbraeuchlich verwendet werden.

verwendbar für

EDV-Nr. 240566
EDV-Nr.

Maßstab 1:2
Gewicht
Werkstoff:
Rohteil:
Modell-Nr.

	Datum	Name
Bearb.	21.01.99	LT
Gepr.	26.2.2002	Toe
Norm		
ACAD.	LT000001	

Induktiver Mittensensor
Inductive centre sensor
Détecteur de proximitè de recentrage ind

EMG

IMR.../A

Blatt 1
Bl.

Zust. | Aenderung | Datum | Name | Norm | Urspr. | Ers. für | Ers. durch

geplottet: 21.01.99
LMS_A_CAL EMG-PC108 Menne 04.09.2002 10:12:35 1:400